関係者各位

令和3年度全国高等学校総合体育大会

# 第101回全国高等学校ラグビーフットボール大会　愛媛県予選　　1回戦結果

上記大会の結果を御連絡いたします。

期日・会場　　10月31日(日)　　上浮穴郡久万高原町菅生　　久万高原町ラグビー場

結果

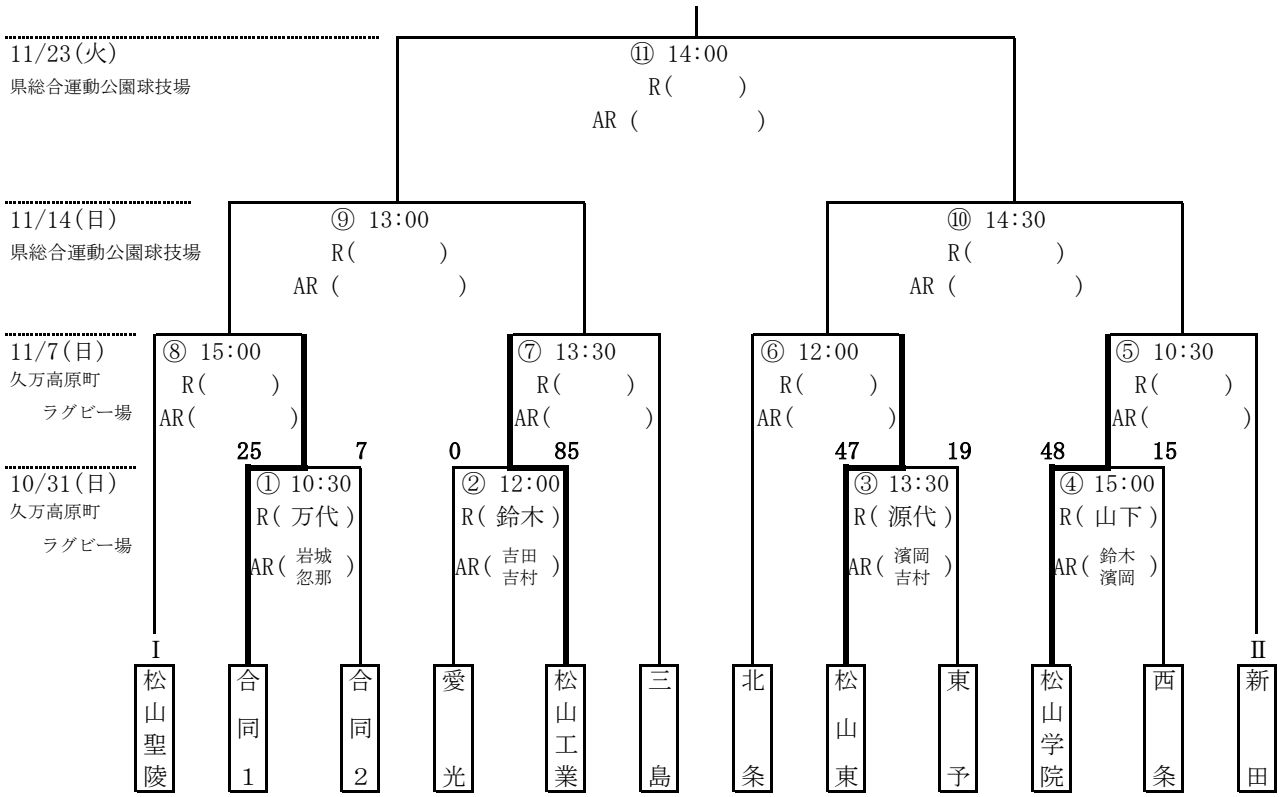


1 回戦　①

合同1　25 [ 5 － 0 / 20 － 7 ] 7　合同2

1 回戦　②

愛 光　0 [ 0 － 52 / 0 － 33 ] 85　松山工業

※　合同1(新居浜東・野村)、合同2(松山商業・八幡浜)

1 回戦　③

松山東　47 [ 26 － 7 / 21 － 12 ] 19　東 予

1 回戦　④

松山学院　48 [ 15 － 0 / 33 － 15 ] 15　西 条

2回戦は11月7日(日)　　久万高原町ラグビー場

10:30　松山学院 － 新　田　　12:00　北　条 － 松山東
13:30　松山工業 － 三　島　　15:00　松山聖陵 － 合同1

愛媛県高等学校体育連盟ラグビー専門部
専門委員長　小山田　眞也

# 第101回全国高等学校ラグビーフットボール大会愛媛県予選

高校　　1回戦　　第1試合

試 合 日 ： 令和3年10月31日

会 場 名 ： 久万高原町ラグビー場

キックオフ ： 10時30分

試合時間 ： 30 分ハーフ

レフリー ： 万代　道也 日本協会B級

第1 アシスタントレフリー ： 岩城　勇馬 日本協会C級

第2 アシスタントレフリー ： 忽那　幹太 日本協会C級

第3 アシスタントレフリー ： 小笠原　美咲 日本協会スタートレフリー

| 合同1 | 対 | 合同2 |
|---|---|---|
| 前半 | 5 ― 0 | |
| 後半 | 20 ― 7 | |
| 合計 | *25* － *7* | |

先蹴　*合同1*

| 合同1 背番号 | 選手氏名 | 主将 | 学年 | 対 | 合同2 背番号 | 選手氏名 | 主将 | 学年 |
|---|---|---|---|---|---|---|---|---|
| 1 | 丹　祐太 | | 1 | FW | 1 | 白石　藍斗 | | 1 |
| 2 | 石村　匠 | | 3 | | 2 | 若江　峻徒 | | 2 |
| 3 | 近藤　海城 | | 3 | | 3 | 中元　龍太 | | 2 |
| 4 | 白石　琢央 | | 3 | | 4 | 安部　優哉 | | 3 |
| 5 | 山田　駆流 | | 3 | | 5 | 新梅桑二郎 | | 1 |
| 6 | 田野　慎吾 | | 3 | | 6 | 戸田　和貴 | | 1 |
| 7 | 兵頭　伶生 | | 1 | | 7 | 林　泰輝 | | 2 |
| 8 | 織田　遥仁 | | 3 | | 8 | 佐々木友海 | | 2 |
| 9 | 大久保梨呂 | | 3 | HB | 9 | 水代　康成 | ◎ | 3 |
| 10 | 芝　柊弥 | ◎ | 3 | | 10 | 佐々木郭人 | | 3 |
| 11 | 西岡　玲海 | | 3 | TB | 11 | 河部　知飛 | | 1 |
| 12 | 一ノ宮達矢 | | 3 | | 12 | 杉原　嘉斗 | | 2 |
| 13 | 荒井　佑駿 | | 3 | | 13 | 藤田　恵輝 | | 2 |
| 14 | 伊井　栄笑 | | 1 | | 14 | 菊池　匠真 | | 2 |
| 15 | 合田　祐希 | | 3 | FB | 15 | 佐伯　駿 | | 2 |
| 16 | 二宮　敬斗 | | 3 | リザーブ | 16 | | | |
| 17 | 田中　煌世 | | 1 | | 17 | | | |
| 18 | 二宮　歩夢 | | 1 | | 18 | | | |
| 19 | | | | | 19 | | | |
| 20 | | | | | 20 | | | |
| 21 | | | | | 21 | | | |
| 22 | | | | | 22 | | | |
| 23 | | | | | 23 | | | |
| 24 | | | | | 24 | | | |
| 25 | | | | | 25 | | | |

| 合同1 前半 | 合同1 後半 | 得点 | 合同2 前半 | 合同2 後半 |
|---|---|---|---|---|
| 1 | 3 | T | 0 | 1 |
| 0 | 0 | PT | 0 | 0 |
| 0 | 1 | G | 0 | 1 |
| 0 | 1 | PG | 0 | 0 |
| 0 | 0 | DG | 0 | 0 |
| 5 | 20 | 計 | 0 | 7 |
| 25 | | 合計 | 7 | |

| 前半 | 後半 | 反則 | 前半 | 後半 |
|---|---|---|---|---|
| 6 | 2 | | 3 | 2 |
| 8 | | 合計 | 5 | |

【負傷交替・戦術的入替】

| 時間 | 種類 | 背番号 |
|---|---|---|
| 後半 25 分 | 負傷交替 | 11 → 18 |
| 後半 29 分 | 戦術的入替 | 1 → 17 |
| | | → |
| | | → |
| | | → |
| | | → |
| | | → |
| | | → |
| | | → |
| | | → |

| 時間 | 種類 | 背番号 |
|---|---|---|
| | | → |
| | | → |
| | | → |
| | | → |
| | | → |
| | | → |
| | | → |
| | | → |
| | | → |

【シンビン・退場】

| 時間 | 種類 | チーム名 | 選手氏名 |
|---|---|---|---|
| | | | |
| | | | |
| | | | |
| | | | |
| | | | |
| | | | |
| | | | |
| | | | |
| | | | |
| | | | |

【一時的交替】

| 時間 | 背番号 |
|---|---|
| ～ | ⬌ |
| ～ | ⬌ |
| ～ | ⬌ |
| ～ | ⬌ |
| ～ | ⬌ |
| ～ | ⬌ |

| 時間 | 背番号 |
|---|---|
| ～ | ⬌ |
| ～ | ⬌ |
| ～ | ⬌ |
| ～ | ⬌ |
| ～ | ⬌ |
| ～ | ⬌ |

【責任者サイン欄】

| レフリー | ドクター |
|---|---|
| 万代　道也 | 下野　雄大 |
| 運営責任者 | 記録責任者 |
| 小山田　眞也 | 坂東　大輔 |

# 第101回全国高等学校ラグビーフットボール大会愛媛県予選

高校　　1回戦　　第1試合　対戦日 : 令和3年10月31日

| 合同1 | 対 | 合同2 |
|---|---|---|

| 先 蹴 | 合同1 | ｸﾞﾗﾝﾄﾞ状態 | 良 |
|---|---|---|---|
| 天 候 | 少雨 | 観 客 数 | 人 |

| 時　間 | 得　点　経　過 | | 得　点 合同1 ― 合同2 |
|---|---|---|---|
| 前半 27分 | 合同1 | 3番がトライ。10番のゴール不成功。 | 5 ― 0 |
| 後半 1分 | 合同1 | 10番がペナルティーゴール成功。 | 8 ― 0 |
| 後半 8分 | 合同2 | 12番がトライ。10番のゴール成功。 | 8 ― 7 |
| 後半 12分 | 合同1 | 10番がトライ。10番のゴール不成功。 | 13 ― 7 |
| 後半 19分 | 合同1 | 10番がトライ。10番のゴール成功。 | 20 ― 7 |
| 後半 27分 | 合同1 | 14番がトライ。10番のゴール不成功。 | 25 ― 7 |
| | | | ― |
| | | | ― |
| | | | ― |
| | | | ― |
| | | | ― |
| | | | ― |
| | | | ― |
| | | | ― |
| | | | ― |
| | | | ― |
| | | | ― |
| | | | ― |
| | | | ― |
| | | | ― |
| | | | ― |

# 第101回全国高等学校ラグビーフットボール大会愛媛県予選

高校　　1回戦　　第2試合

試 合 日 ： 令和3年10月31日

会 場 名 ： 久万高原町ラグビー場

キックオフ ： 12時00分

試合時間 ： 30 分ハーフ

レフリー ： 鈴木　弘太 日本協会B級

第1 アシスタントレフリー ： 吉田　亮太 日本協会B級

第2 アシスタントレフリー ： 吉村　晴 日本協会C級

第3 アシスタントレフリー ： 小笠原　美咲 日本協会スタートレフリー

| 愛光高校 | 対 | 松山工業高校 |
|---|---|---|
| 背番号 選手氏名 主将 学年 | | 背番号 選手氏名 主将 学年 |
| 1 吉本 健人 2 | FW | 1 大出 颯太 1 |
| 2 青木 衡 2 | FW | 2 四之宮 渉馬 2 |
| 3 宮前 亮介 2 | FW | 3 野口 怜音 2 |
| 4 岡保 敏矢 2 | FW | 4 日野 晃靖 1 |
| 5 合田 憲生 2 | FW | 5 松田 一晟 1 |
| 6 関 道磨 2 | FW | 6 兵頭 完弥 1 |
| 7 高原 一郎 2 | FW | 7 渡邉 翔真 1 |
| 8 植松 昊大 1 | FW | 8 岡﨑 龍郎 3 |
| 9 村上 暖 2 | HB | 9 藤岡 享也 3 |
| 10 江島 世那 2 | HB | 10 小林勇太朗 ◎ 3 |
| 11 中奥 翔天 2 | TB | 11 豊岡 寛士 3 |
| 12 松浦 龍耶 2 | TB | 12 石丸 大陸 1 |
| 13 城原 幹人 2 | TB | 13 赤瀬 陽向 3 |
| 14 安田 翼 1 | TB | 14 稲垣 吏揮 2 |
| 15 吉本 仁 ◎ 2 | FB | 15 鎌田 忠彦 2 |
| 16 | リザーブ | 16 吉野 彰吾 3 |
| 17 | リザーブ | 17 武智 颯汰 2 |
| 18 福井 遥斗 2 | リザーブ | 18 |
| 19 | リザーブ | 19 |
| 20 | リザーブ | 20 |
| 21 | リザーブ | 21 |
| 22 | リザーブ | 22 |
| 23 | リザーブ | 23 |
| 24 | リザーブ | 24 |
| 25 | リザーブ | 25 |

愛光高校 対 松山工業高校

| | | | |
|---|---|---|---|
| 前半 | 0 | ― | 52 |
| 後半 | 0 | ― | 33 |
| 合計 | 0 | － | 85 |

先蹴　*松山工業高校*

| 愛光高校 前半 | 愛光高校 後半 | 得点 | 松山工業高校 前半 | 松山工業高校 後半 |
|---|---|---|---|---|
| 0 | 0 | T | 8 | 5 |
| 0 | 0 | PT | 0 | 0 |
| 0 | 0 | G | 6 | 4 |
| 0 | 0 | PG | 0 | 0 |
| 0 | 0 | DG | 0 | 0 |
| 0 | 0 | 計 | 52 | 33 |
| 0 | | 合計 | 85 | |

| 前半 | 後半 | 反則 | 前半 | 後半 |
|---|---|---|---|---|
| 6 | 6 | | 3 | 3 |
| 12 | | 合計 | 6 | |

【シンビン・退場】

| 時間 | 種類 | チーム名 | 選手氏名 |
|---|---|---|---|
| 後半 25分 | シンビン | 愛光高校 | 福井　遥斗 |
| | 反則の繰り返し | | |
| | | | |
| | | | |
| | | | |
| | | | |
| | | | |
| | | | |
| | | | |
| | | | |

【負傷交替・戦術的入替】

| 時間 | 種類 | 背番号 |
|---|---|---|
| 後半 17 分 | 戦術的入替 | 5 → 18 |
| | | → |
| | | → |
| | | → |
| | | → |
| | | → |
| | | → |
| | | → |
| | | → |
| | | → |

| 時間 | 種類 | 背番号 |
|---|---|---|
| 前半 30 分 | 戦術的入替 | 8 → 17 |
| 後半 20 分 | 戦術的入替 | 1 → 16 |
| | | → |
| | | → |
| | | → |
| | | → |
| | | → |
| | | → |
| | | → |
| | | → |

【一時的交替】

| 時間 | 背番号 |
|---|---|
| ～ | ⬌ |
| ～ | ⬌ |
| ～ | ⬌ |
| ～ | ⬌ |
| ～ | ⬌ |
| ～ | ⬌ |

| 時間 | 背番号 |
|---|---|
| ～ | ⬌ |
| ～ | ⬌ |
| ～ | ⬌ |
| ～ | ⬌ |
| ～ | ⬌ |
| ～ | ⬌ |

【責任者サイン欄】

| レフリー | ドクター |
|---|---|
| 鈴木　弘太 | 下野　雄大 |
| 運営責任者 | 記録責任者 |
| 小山田　眞也 | 坂東　大輔 |

# 第101回全国高等学校ラグビーフットボール大会愛媛県予選

高校　　1回戦　　第2試合　対戦日 ： 令和3年10月31日

| 愛光高校 | 対 | 松山工業高校 |
|---|---|---|

| 先 蹴 | 松山工業高校 | ｸﾞﾗﾝﾄﾞ状態 | 良 |
|---|---|---|---|
| 天 候 | 曇 | 観 客 数 | 0人 |

| 時　間 | 得　点　経　過 | 得　点<br>愛光高校 ― 松山工業高校 |
|---|---|---|
| 前半<br>1分 | 松山工業高校　11番がトライ。10番のゴール不成功。 | 0 ― 5 |
| 前半<br>4分 | 松山工業高校　10番がトライ。10番のゴール成功。 | 0 ― 12 |
| 前半<br>9分 | 松山工業高校　10番がトライ。10番のゴール成功。 | 0 ― 19 |
| 前半<br>15分 | 松山工業高校　12番がトライ。10番のゴール成功。 | 0 ― 26 |
| 前半<br>18分 | 松山工業高校　10番がトライ。10番のゴール成功。 | 0 ― 33 |
| 前半<br>21分 | 松山工業高校　11番がトライ。10番のゴール不成功。 | 0 ― 38 |
| 前半<br>26分 | 松山工業高校　14番がトライ。10番のゴール成功。 | 0 ― 45 |
| 前半<br>29分 | 松山工業高校　15番がトライ。10番のゴール成功。 | 0 ― 52 |
| 後半<br>4分 | 松山工業高校　17番がトライ。15番のゴール成功。 | 0 ― 59 |
| 後半<br>7分 | 愛光高校　12番がペナルティーゴール不成功。 | 0 ― 59 |
| 後半<br>10分 | 松山工業高校　10番がトライ。15番のゴール成功。 | 0 ― 66 |
| 後半<br>12分 | 松山工業高校　15番がトライ。15番のゴール不成功。 | 0 ― 71 |
| 後半<br>21分 | 松山工業高校　13番がトライ。15番のゴール成功。 | 0 ― 78 |
| 後半<br>28分 | 松山工業高校　10番がトライ。15番のゴール成功。 | 0 ― 85 |
| | | ― |
| | | ― |
| | | ― |
| | | ― |
| | | ― |
| | | ― |
| | | ― |

# 第101回全国高等学校ラグビーフットボール大会愛媛県予選

高校　　1回戦　　第3試合

試 合 日 ： 令和3年10月31日

会 場 名 ： 久万高原町ラグビー場

キックオフ ： 13時30分

試合時間 ： 30 分ハーフ

レフリー ： 源代　貴臣 日本協会B級

第1 アシスタントレフリー ： 濱岡　拓真 日本協会C級

第2 アシスタントレフリー ： 吉村　晴 日本協会C級

第3 アシスタントレフリー ： 鈴木　弘太 日本協会B級

| 松山東高校 | 対 | 東予高校 |
|---|---|---|
| 前半　26 | ― | 7 |
| 後半　21 | ― | 12 |
| 合計　*47* | － | *19* |

先蹴　***松山東高校***

| 松山東高校 | | | | 対 | 東予高校 | | | |
|---|---|---|---|---|---|---|---|---|
| 背番号 | 選手氏名 | 主将 | 学年 | | 背番号 | 選手氏名 | 主将 | 学年 |
| 1 | 丸山　賢吾 | | 2 | FW | 1 | 伊藤　武隼 | | 3 |
| 2 | 花本　拓真 | | 1 | | 2 | 今井　祐紀 | | 1 |
| 3 | 明日　孝允 | | 2 | | 3 | 丹　瑛寛 | | 1 |
| 4 | 宮側　友輔 | | 1 | | 4 | 渡邉　颯太 | | 2 |
| 5 | 井下　義翔 | | 1 | | 5 | 福田　裕斗 | | 1 |
| 6 | 能田　恭佑 | | 2 | | 6 | 佐伯　昂祐 | | 1 |
| 7 | 玉井　健登 | | 3 | | 7 | 福原　理駈 | | 1 |
| 8 | 三木　昂輔 | | 2 | | 8 | 渡部　龍太 | | 3 |
| 9 | 立花　涼哉 | | 2 | HB | 9 | 越智　遼太 | ◎ | 3 |
| 10 | 三好　光輝 | ◎ | 2 | | 10 | 田所　暉羅 | | 3 |
| 11 | 小野　伶王 | | 1 | TB | 11 | 菅　珀翔 | | 2 |
| 12 | 髙橋松大郎 | | 3 | | 12 | 戸田　竜綺 | | 3 |
| 13 | 川田　博之 | | 1 | | 13 | 佐伯　光星 | | 3 |
| 14 | 永木　一朗 | | 2 | | 14 | 宮﨑　怜雅 | | 1 |
| 15 | 結城　陸斗 | | 2 | FB | 15 | 竹原海生琉 | | 2 |
| 16 | 浅沼　健太郎 | | 3 | リザーブ | 16 | 眞鍋　陸斗 | | 3 |
| 17 | 関谷　勇輝 | | 1 | | 17 | 三宅　大 | | 3 |
| 18 | 朝倉　輝義 | | 1 | | 18 | | | |
| 19 | | | | | 19 | | | |
| 20 | | | | | 20 | | | |
| 21 | | | | | 21 | | | |
| 22 | | | | | 22 | | | |
| 23 | | | | | 23 | | | |
| 24 | | | | | 24 | | | |
| 25 | | | | | 25 | | | |

| 松山東高校 | | 得点 | 東予高校 | |
|---|---|---|---|---|
| 前半 | 後半 | | 前半 | 後半 |
| 4 | 3 | T | 1 | 2 |
| 0 | 0 | PT | 0 | 0 |
| 3 | 3 | G | 1 | 1 |
| 0 | 0 | PG | 0 | 0 |
| 0 | 0 | DG | 0 | 0 |
| 26 | 21 | 計 | 7 | 12 |
| 47 | | 合計 | 19 | |

| 前半 | 後半 | 反則 | 前半 | 後半 |
|---|---|---|---|---|
| 2 | 5 | | 4 | 4 |
| 7 | | 合計 | 8 | |

【負傷交替・戦術的入替】

| 時間 | 種類 | 背番号 |
|---|---|---|
| 後半 6 分 | 戦術的入替 | 11 → 16 |
| 後半 20 分 | 戦術的入替 | 5 → 17 |
| 後半 20 分 | 戦術的入替 | 15 → 18 |
| | | → |
| | | → |
| | | → |
| | | → |
| | | → |
| | | → |
| | | → |

| 時間 | 種類 | 背番号 |
|---|---|---|
| | | → |
| | | → |
| | | → |
| | | → |
| | | → |
| | | → |
| | | → |
| | | → |
| | | → |

【シンビン・退場】

| 時間 | 種類 | チーム名 | 選手氏名 |
|---|---|---|---|
| | | | |
| | | | |
| | | | |
| | | | |
| | | | |
| | | | |
| | | | |
| | | | |
| | | | |
| | | | |

【一時的交替】

| 時間 | 背番号 |
|---|---|
| ～ | ⬌ |
| ～ | ⬌ |
| ～ | ⬌ |
| ～ | ⬌ |
| ～ | ⬌ |
| ～ | ⬌ |

| 時間 | 背番号 |
|---|---|
| ～ | ⬌ |
| ～ | ⬌ |
| ～ | ⬌ |
| ～ | ⬌ |
| ～ | ⬌ |
| ～ | ⬌ |

【責任者サイン欄】

| レフリー | ドクター |
|---|---|
| 源代　貴臣 | 下野　雄大 |
| 運営責任者 | 記録責任者 |
| 小山田　眞也 | 坂東　大輔 |

# 第101回全国高等学校ラグビーフットボール大会愛媛県予選

高校　　1回戦　　第3試合　対戦日 ： 令和3年10月31日

| 松山東高校 | 対 | 東予高校 |
|---|---|---|

| 先 蹴 | 松山東高校 | ｸﾞﾗﾝﾄﾞ状態 | 良 |
|---|---|---|---|
| 天 候 | 曇 | 観 客 数 | 0人 |

| 時　間 | 得　点　経　過 | 得　点<br>松山東高校 ― 東予高校 |
|---|---|---|
| 前半<br>1分 | 松山東高校　12番がトライ。7番のゴール不成功。 | 5 ― 0 |
| 前半<br>6分 | 松山東高校　11番がトライ。7番のゴール成功。 | 12 ― 0 |
| 前半<br>10分 | 松山東高校　7番がトライ。7番のゴール成功。 | 19 ― 0 |
| 前半<br>17分 | 松山東高校　11番がトライ。7番のゴール成功。 | 26 ― 0 |
| 前半<br>26分 | 東予高校　13番がトライ。8番のゴール成功。 | 26 ― 7 |
| 後半<br>2分 | 東予高校　13番がトライ。8番のゴール成功。 | 26 ― 14 |
| 後半<br>10分 | 松山東高校　2番がトライ。7番のゴール成功。 | 33 ― 14 |
| 後半<br>11分 | 松山東高校　10番がトライ。7番のゴール成功。 | 40 ― 14 |
| 後半<br>14分 | 松山東高校　15番がトライ。7番のゴール成功。 | 47 ― 14 |
| 後半<br>30分 | 東予高校　8番がトライ。8番のゴール不成功。 | 47 ― 19 |
| | | ― |
| | | ― |
| | | ― |
| | | ― |
| | | ― |
| | | ― |
| | | ― |
| | | ― |
| | | ― |
| | | ― |
| | | ― |

# 第101回全国高等学校ラグビーフットボール大会愛媛県予選

高校　　1回戦　　第4試合

試 合 日 ： 令和3年10月31日

会 場 名 ： 久万高原町ラグビー場

キックオフ ： 15時00分

試合時間 ： 30 分ハーフ

レフリー ： 山下　洋太 日本協会B級

第1 アシスタントレフリー ： 鈴木　弘太 日本協会B級

第2 アシスタントレフリー ： 濱岡　拓真 日本協会C級

第3 アシスタントレフリー ： 吉田　亮太 日本協会B級

| 松山学院高校 | 対 | 西条高校 |
|---|---|---|
| 背番号 選手氏名 主将 学年 | | 背番号 選手氏名 主将 学年 |
| 1 塚田 千翔 2 | FW | 1 藤田 無我 2 |
| 2 三好 龍義 2 | | 2 大川 拓望 3 |
| 3 武田龍太郎 2 | | 3 佐竹 輝己 1 |
| 4 太田 龍弥 2 | | 4 四之宮功将 2 |
| 5 三好 真和 1 | | 5 松田 和真 2 |
| 6 西﨑 太河 3 | | 6 渡邊 怜央 1 |
| 7 對尾 心 1 | | 7 金本 亮斗 2 |
| 8 浮穴 聖也 1 | | 8 瀬川 大智 1 |
| 9 髙橋 大河 ◎ 3 | HB | 9 高木 凌我 3 |
| 10 篠原 遥翔 2 | | 10 矢野 巧 ◎ 3 |
| 16 安部 拓夢 1 | TB | 11 中西凛太朗 2 |
| 12 寺本 稜 2 | | 12 鎌田 一心 1 |
| 13 赤瀬 琥春 1 | | 13 渡邉 祥多 2 |
| 14 野本 涼平 1 | | 14 蓑田 温人 2 |
| 15 志賀 子龍 3 | FB | 15 山内 美季 2 |
| 16 清水 裕介 3 | リザーブ | 16 幾島 孟琉 3 |
| 17 | | 17 美濃 琉生 3 |
| 18 | | 18 日野 綾人 2 |
| 19 | | 19 |
| 20 | | 20 |
| 21 | | 21 |
| 22 | | 22 |
| 23 | | 23 |
| 24 | | 24 |
| 25 | | 25 |

松山学院高校　対　西条高校

| | | | |
|---|---|---|---|
| 前半 | 15 | ― | 0 |
| 後半 | 33 | ― | 15 |
| 合計 | *48* | － | *15* |

先蹴　***西条高校***

| 松山学院高校 前半 | 松山学院高校 後半 | 得点 | 西条高校 前半 | 西条高校 後半 |
|---|---|---|---|---|
| 3 | 5 | T | 0 | 2 |
| 0 | 0 | PT | 0 | 0 |
| 0 | 4 | G | 0 | 1 |
| 0 | 0 | PG | 0 | 1 |
| 0 | 0 | DG | 0 | 0 |
| 15 | 33 | 計 | 0 | 15 |
| 48 | | 合計 | 15 | |

| 前半 | 後半 | 反則 | 前半 | 後半 |
|---|---|---|---|---|
| 4 | 5 | | 0 | 1 |
| 9 | | 合計 | 1 | |

【シンビン・退場】

| 時間 | 種類 | チーム名 | 選手氏名 |
|---|---|---|---|
| | | | |
| | | | |
| | | | |
| | | | |
| | | | |
| | | | |
| | | | |
| | | | |
| | | | |
| | | | |

【負傷交替・戦術的入替】

| 時間 | 種類 | 背番号 |
|---|---|---|
| | | → |
| | | → |
| | | → |
| | | → |
| | | → |
| | | → |
| | | → |
| | | → |
| | | → |
| | | → |

| 時間 | 種類 | 背番号 |
|---|---|---|
| | | → |
| | | → |
| | | → |
| | | → |
| | | → |
| | | → |
| | | → |
| | | → |
| | | → |
| | | → |

【一時的交替】

| 時間 | 背番号 |
|---|---|
| ～ | ⬌ |
| ～ | ⬌ |
| ～ | ⬌ |
| ～ | ⬌ |
| ～ | ⬌ |
| ～ | ⬌ |

| 時間 | 背番号 |
|---|---|
| ～ | ⬌ |
| ～ | ⬌ |
| ～ | ⬌ |
| ～ | ⬌ |
| ～ | ⬌ |
| ～ | ⬌ |

【責任者サイン欄】

| レフリー | ドクター |
|---|---|
| 山下　洋太 | 下野　雄大 |
| 運営責任者 | 記録責任者 |
| 小山田　眞也 | 坂東　大輔 |

# 第101回全国高等学校ラグビーフットボール大会愛媛県予選

高校　　1回戦　　第4試合　対戦日 ： 令和3年10月31日

| 松山学院高校 | 対 | 西条高校 |
|---|---|---|

| 先 蹴 | 西条高校 | ｸﾞﾗﾝﾄﾞ状態 | 良 |
|---|---|---|---|
| 天 候 | 曇 | 観 客 数 | 0人 |

| 時　間 | 得　点　経　過 | 得　点<br>松山学院高校 ― 西条高校 |
|---|---|---|
| 前半<br>15分 | 松山学院高校　12番がトライ。10番のゴール不成功。 | 5 ― 0 |
| 前半<br>22分 | 松山学院高校　10番がトライ。2番のゴール不成功。 | 10 ― 0 |
| 前半<br>29分 | 松山学院高校　2番がトライ。10番のゴール不成功。 | 15 ― 0 |
| 後半<br>3分 | 松山学院高校　13番がトライ。10番のゴール成功。 | 22 ― 0 |
| 後半<br>4分 | 松山学院高校　8番がトライ。10番のゴール成功。 | 29 ― 0 |
| 後半<br>9分 | 西条高校　10番がペナルティーゴール成功。 | 29 ― 3 |
| 後半<br>11分 | 松山学院高校　2番がトライ。10番のゴール成功。 | 36 ― 3 |
| 後半<br>20分 | 西条高校　2番がトライ。13番のゴール成功。 | 36 ― 10 |
| 後半<br>23分 | 松山学院高校　10番がトライ。10番のゴール不成功。 | 41 ― 10 |
| 後半<br>25分 | 西条高校　15番がトライ。10番のゴール不成功。 | 41 ― 15 |
| 後半<br>30分 | 松山学院高校　12番がトライ。10番のゴール成功。 | 48 ― 15 |
| | | ― |
| | | ― |
| | | ― |
| | | ― |
| | | ― |
| | | ― |
| | | ― |
| | | ― |
| | | ― |
| | | ― |