平成 29 年 12 月 23 日

関　係　学　校　長

平成29年度第71回愛媛県高等学校ラグビーフットボール新人大会の組合せについて(報告)

記

1　期日[会場]

1 月 14 日 (日)	[西条市東予運動公園　球技場]	住所:西条市河原津新田甲157番地
1 月 21 日 (日)	[西条市ひうち陸上競技場]	住所:西条市ひうち1番地2
1 月 28 日 (日)	[西条市ひうち陸上競技場]	
2 月 4 日 (日)	[西条市東予運動公園　球技場]	

2　競技方法

(1) 15人制
(2) 時間は25分ハーフとし、ハーフタイムは5分以内とする。
(3) 試合はトーナメント勝抜法により優勝校を決定する。ただし、試合時間中に勝敗が決まらない場合は引き分けとし、次回戦への進出は以下の順で決定する。
① トライ数の多いチーム。(P･Tはトライ数には含めるが、ゴール数には含まない)
② トライ数が同数の場合はP･T数の多いチーム
③ P･T数も同数の場合は、トライ後のゴール数の多いチーム
④ 上記で決定できない場合は抽選で決める
ただし,優勝戦で勝敗が決まらない場合は、双方優勝とし,四国大会出場に関する順位付けは上記①～④で決定する。

3　競技規則

(1) 競技規則　RUGBY UNION 2017 による。
(2) シン･ビンは7分間とする。
(3) 試合に出場する選手は、ヘッドギア･マウスガードを装着すること。

4　組　合　せ　　(キックオフ時刻･レフリー　)

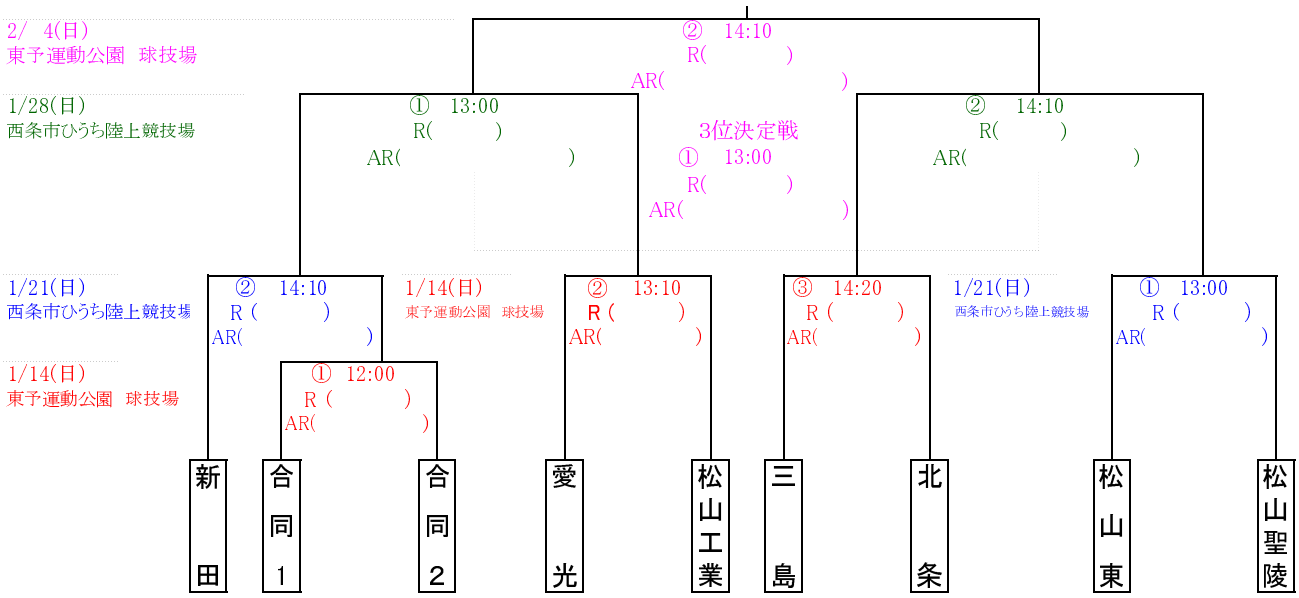

合同1　：西条･東予･新居浜東
合同2　：野村･松山商業･松山城南･八幡浜･吉田

(1) 1回戦(1/14)のグランドの準備は合同1･2、2回戦(1/21)のグランドの準備は松山東･松山聖陵高校でお願いします。
(2) **西条市ひうち陸上競技場の試合制限のため、1/14(日)に1回戦1試合と2回戦2試合を実施する。日程は以下の通り**
1回戦:12:00　合同1－合同2
2回戦:13:10　愛光－松山工業　　2回戦:14:20　三島－北条
(3) 登録選手変更は、所定の用紙で1月14日(日)　12:00までに専門委員長へ提出してください。
(4) 各校とも試合球(セプター)を1個準備してください。
(5) 各校ともセーフティーアシスタント･ボールボーイ･得点板係を準備してください。(自校の試合を担当。)
(6) 給水係(キックティ係も含む)は5名以内とし、所定のビブスを着用すること。
(7) キックオフの時点で人数不足のチームがでた場合は、ゲームは行うがそのチームは棄権となります。棄権チームが勝ったときのスコアは、記録上0-5(前半0-5)とします。
(8) 優勝･準優勝の2チームは、「第19回四国高等学校ラグビーフットボール新人大会(兼 全国選抜四国地区予選会【2/17(代表者会議)17,18 愛媛】)」への出場権を獲得します。